Разрез 1-1

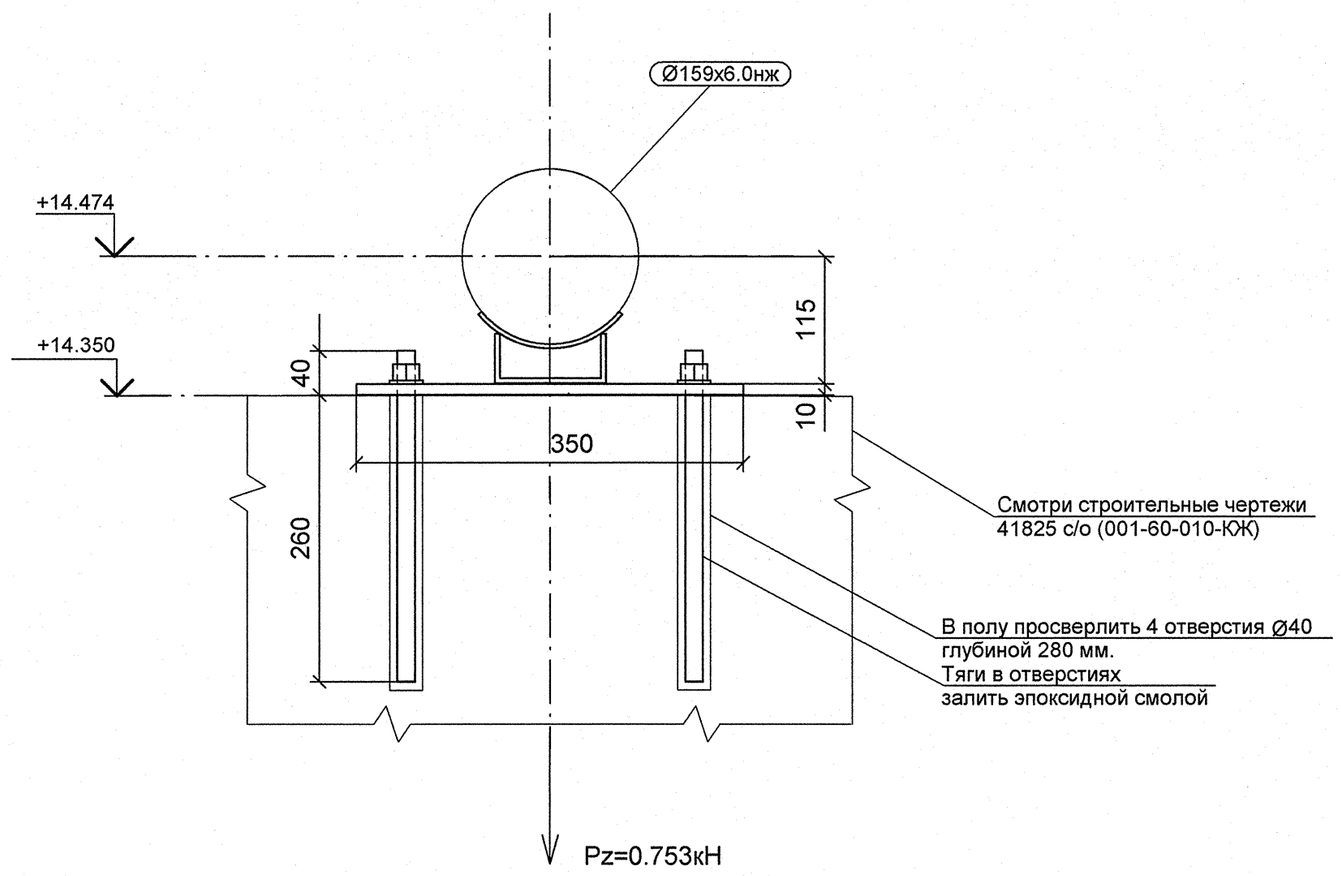

Деталь поз. 3

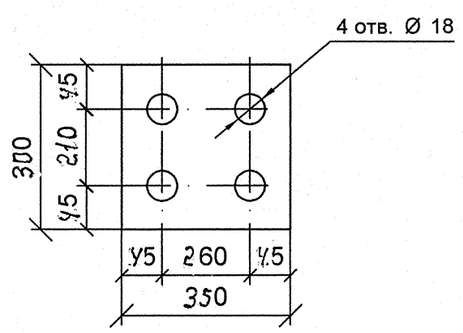

Спецификация деталей

Поз.	Обозначение	Наименование	Кол	Материал	Масса, кг		Приме-чание
					ед.	общ.	
1	ГОСТ 5915-70	ГАЙКА М16	4	35 ГОСТ 1759.0-87	0.04	0.15	
2	ГОСТ 2590-2006	КРУГ 16 - В, L = 300	4	20-б ГОСТ 1050-88	0.47	1.89	
3	*По настоящему чертежу*	ЛИСТ Б-ПН-10х350х300	1	Ст3сп5 ГОСТ 14637-89	8.24	8.24	
4	08 ОСТ 34-10-615-93	ОПОРА 159К	1	СБОРНЫЙ	1.30	1.30	
5	ГОСТ 11371-89	ШАЙБА А 16	4	Ст3сп5 ГОСТ 18123-82	0.01	0.05	
	ГОСТ 2246-70	ПРОВОЛОКА		СВ-08Г2С	-	-	
	ГОСТ 9467-75	ЭЛЕКТРОДЫ		УОНИИ 13/45	-	-	
					Итого:	11.63	

1 Привязку опоры смотри чертеж R4.ST10.3010.012.01.00.003 (R4.00202.1.0.12 лист 10).
2 Сварку производить по ГОСТ 5264-80.
3 Сварку опоры с трубопроводом производить по ОСТ 34-10-615-93.
4 Отметка трубопровода подлежит уточнению в соответствии с уклоном трубопровода.
5 На круге поз.2 нарезать резьбу М16 l=100 мм на монтаже.
6 Pz - максимальная нагрузка на опору.
7 Данный чертеж рассматривать совместно с чертежом R4.ST10.3012.012.01.00.118 (R4.00202.1.0.12).
8 Изготовить один комплект.

План расположения опоры

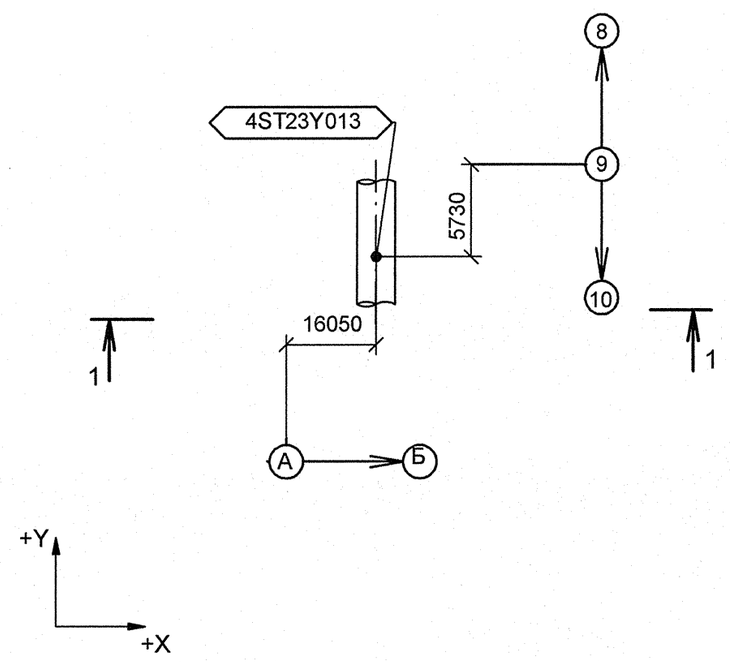

Изометрический вид

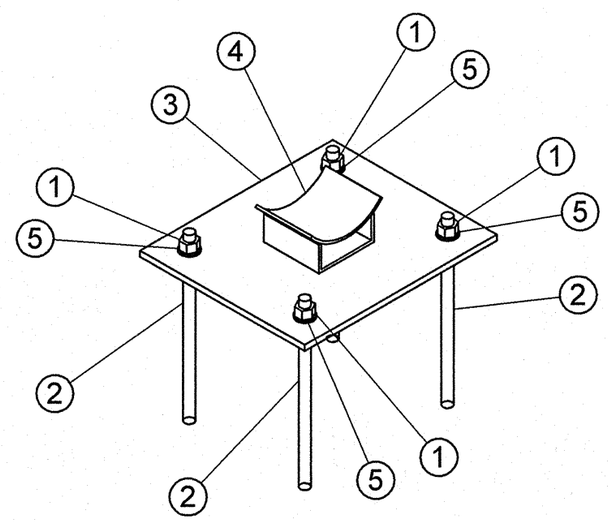

АРХИВНЫЙ ЭКЗЕМПЛЯР

Изм.	Кол.уч.	Лист	№ док.	Подпись	Дата
Инженер 3 к.		Мосенков			19.05
Пров. инж. 2 к.		Соколова			20.04
Нач.гр.		Морозова			28.04
Н.контр.		Краснояров			28.04

Инв. № подл. R4.00202.1.0.12
Лист 101

R4.ST10.3012.012.01.00.015

Ростовская АЭС Блок 4

Главный корпус
Машинное отделение (ДО, ЭЭТУ)
Трубопроводы замкнутого контура ОГЦ

Стадия	Лист	Листов
Р	1	1

Опора скользящая
4ST23Y013

ОАО "НИАЭП"
2012

Формат А2

ДОПОЛНИТЕЛЬНЫЕ ПОДПИСИ
ДОПОЛНИТЕЛЬНЫЕ ПОДПИСИ
Взам. инв. N
Подп. и дата
Инв. N подл. R4.00202.1.0.12